Salon Ambience

100% MADE IN ITALY

IN FOTO COLORE: VINTAGE ICE K8

Le immagini sono fornite al solo scopo illustrativo e non costituiscono elemento contrattuale

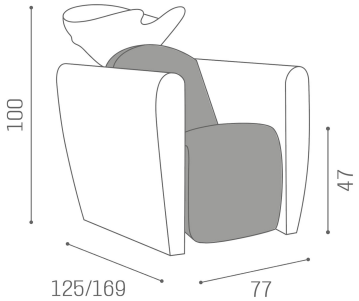

Colori: A ☐ B ■

VASTA SCELTA DI COLORI

Tutti i prodotti Salon Ambience sono disponibili in una vasta scelta di colori senza costi aggiuntivi!

Legend: Lavatesta per parrucchieri

Legend, lo straordinario ed innovativo lavaggio Salon Ambience, è nato per lasciare il segno!
Al già incredibile comfort dei prodotti Salon Ambience, Legend aggiunge un meccanismo chaise longue di ultima generazione: lo schienale reclinabile, la seduta basculante e l'alzagambe elettrico che si muovono in sincrono fino a portare il cliente in posizione semi sdraiata, per un comfort inimmaginabile. In più, Legend è disponibile anche con opzione massaggio shiatsu per un comfort totale. A tutto questo, si aggiunge uno stile inconfondibile. Con forme curve e un carattere vintage, Legend sarà un vero elemento di design per il tuo salone!

ARTICOLI

WU/510/B Legend, lavatesta con massaggio shiatsu, alzagambe elettrico e ceramica bianca
WU/510/M Legend, lavatesta con massaggio shiatsu, alzagambe elettrico e ceramica nera opaca
WU/510/N Legend, lavatesta con massaggio shiatsu, alzagambe elettrico e ceramica nera

WU/511/B Legend, lavatesta con alzagambe elettrico e ceramica bianca
WU/511/M Legend, lavatesta con alzagambe elettrico e ceramica nera opaca
WU/511/N Legend, lavatesta con alzagambe elettrico e ceramica nera

WU/512/B Legend, lavatesta fisso con ceramica bianca
WU/512/M Legend, lavatesta fisso con ceramica nera opaca
WU/512/N Legend, lavatesta fisso con ceramica nera
WU/520/B Legend, lavatesta con massaggio shiatsu, alzagambe elettrico e ceramica bianca
WU/520/M Legend, lavatesta con massaggio shiatsu, alzagambe elettrico e ceramica nera opaca
WU/520/N Legend, lavatesta con massaggio shiatsu, alzagambe elettrico e ceramica nera

WU/521/B Legend, lavatesta con alzagambe elettrico e ceramica bianca
WU/521/M Legend, lavatesta con alzagambe elettrico e ceramica nera opaca
WU/521/N Legend, lavatesta con alzagambe elettrico e ceramica nera

WU/522/B Legend, lavatesta fisso con ceramica bianca
WU/522/M Legend, lavatesta fisso con ceramica nera opaca
WU/522/N Legend, lavatesta fisso con ceramica nera
WU/530/B Legen, lavatesta con massaggio shiatsu, alzagambe elettrico e ceramica bianca
WU/530/M Legend, lavatesta con massaggio shiatsu, alzagambe elettrico e ceramica nera opaca
WU/530/N Legend, lavatesta con massaggio shiatsu, alzagambe elettrico e ceramica nera

WU/531/B Legend, lavatesta con alzagambe elettrico e ceramica bianca
WU/531/M Legend, lavatesta con alzagambe elettrico e ceramica nera

opacaì
WU/531/N Legend, lavatesta con alzagambe elettrico e ceramica nera

WU/532/B Legend, lavatesta fisso con ceramica bianca
WU/532/M Legend, lavatesta fisso con ceramica nera opaca
WU/532/N Legend, lavatesta fisso con ceramica nera

MATERIALI

Anima in metallo, legno e gommapiuma
Rivestimento in skai®.
Lavabo in ceramica con mixer e doccetta con sistema anti goccia.

VASTA SCELTA DI COLORI

Tutti i prodotti Salon Ambience sono disponibili in una vasta scelta di colori senza costi aggiuntivi!

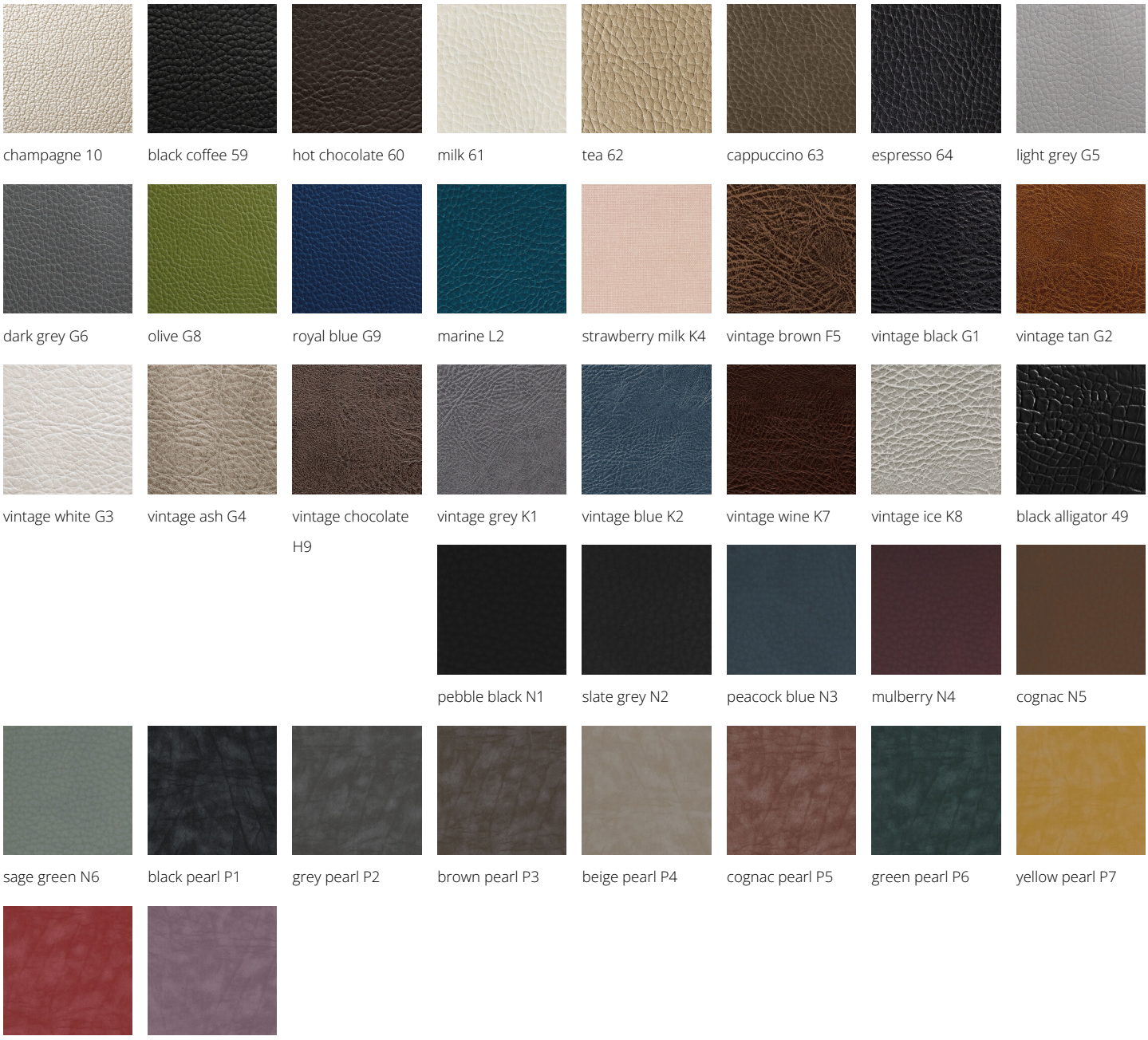

Salon Ambience

100% MADE IN ITALY

Via Lazzaretti 12 - 42122 - Reggio Emilia - Italy
Salon Ambience Italia - +39 0522 276740
International Sales - +39 0522 276755
Numero verde - 800 144552
Fax - +39 0522 276767
E-mail: info@salonambience.com

https://www.facebook.com/salonambiencegroup
https://www.instagram.com/salonambiencegroup/
https://www.youtube.com/channel/UCqTdWM-4_65Tr0Jul82kSCQ